Aluminium accessories
Accessori in alluminio

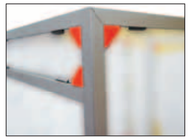

Safety cage
Gabbia

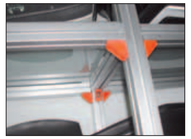

Cupboard
Scaffale

Lexan 1000x1000x4

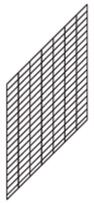

Zinc-coated net 1000x1000x3
Rete zincata 1000x1000x3

32x32x2

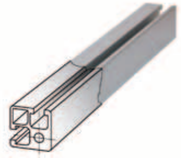

Cover 32x32
Tappo 32x32

45x45x18x2

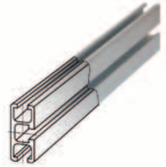

Cover 45x18
Tappo 45x18

45x45x18x3

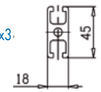

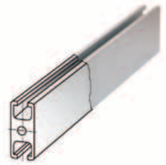

45x45x4

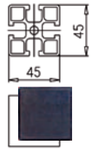

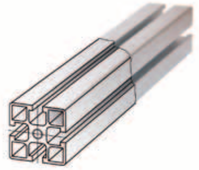

Cover 45x45
Tappo 45x45

Angle 45x45x18
(package 20 pieces)
Angolare 45x45x18
(confezione 20 pezzi)

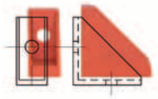

Bolt M8x20
(package 40 pieces)
Bullone M8x20
(confezione 40 pezzi)

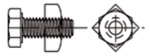

Grommet
(package 20 pieces)
Inserto guarnizione
(confezione 20 pezzi)

Nastri Flli Virginio

36071 Arzignano (Vicenza) Italy - Zona Industriale - Via Sesta Strada, 76
Tel. +39 0444 450 660 - Fax +39 0444 670 924 - e-mail: info@flllivirginio.it

www.flllivirginio.com

NPM GROUP

Nastri Flli Virginio

www.flllivirginio.com

Automation & Conveyor Belts
Automatismi & Nastri Trasportatori

move your business

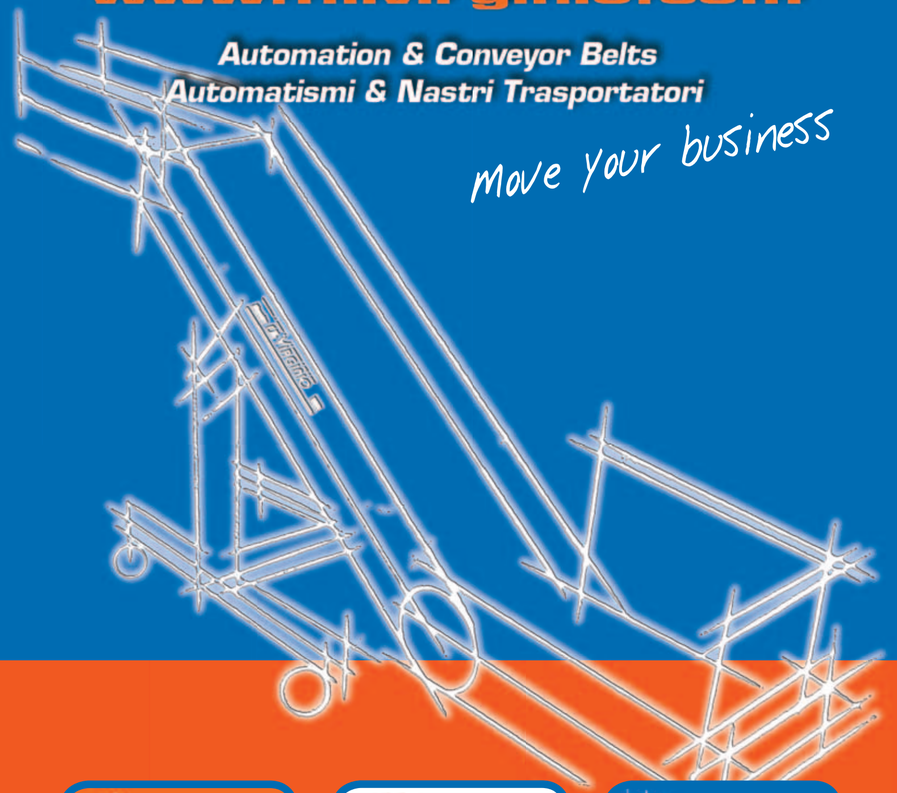

NPM GROUP

CUSTOMIZED

SPECIALI

CONVEYOR WITH METALDETECTOR
NASTRO CON METALDETECTOR

CONVEYOR BELT FOR COOLING AND PACKING CAPS
NASTRO DI TRASPORTO RAFFREDDAMENTO
E CONFEZIONAMENTO TAPPI

GRINDING SYSTEM
SISTEMA TRITURATORE COMBINATO

CURVED CONVEYOR
NASTRO A CURVA

ROUNDABOUT ON TWO LEVELS
GIOSTRA DA DOPPIO STADIO

LOADING LINE FOR A VERTICAL MULTIHEAD WRAPPING MACHINE
LINEA DI CARICAMENTO CONFEZIONATRICE
VERTICALE MULTITESTA

BUCKET ELEVATOR
ELEVATORE A TAZZE

www.fllivirginio.com

Characteristics, performances and pictures of the items refer to a standard development and can be only partially as described. Le caratteristiche, le prestazioni e le immagini degli articoli si riferiscono a un allestimento standard e possono corrispondere solo parzialmente a quanto descritto.

CONTROL STATION/CENTRALINE/TABLEAU DE COMMANDE/STEUERGERÄT/CENTRAL DE MANDO/СТАНЦИЯ УПРАВЛЕНИЯ

CONTROL PANEL 220V	CENTRALINA DI COMANDO MOTORE 220V	TABLEAU DE COMMANDE 220V	STEUERGERÄT 220V	CENTRAL DE MANDO 220V	ПУЛЬТ УПРАВЛЕНИЯ 220 В
Includes:inverter, external signal interface, pau-se/run, external signal interface + timed operation, partial count from external signal.	Comprensiva di: inverter, consenso esterno, pau-sa/lavoro, consenso ester-no + marcia temporizzata, conteggio parziale da consenso esterno.	Equipé de: inverter signal exterieur, pause/marche, signal extèrieur+marche temporisée, compteur partiel par signal exterieur.	Beinhaltet: Inverter, Eingang für externes Steuer-signal, Pause/Arbeit, Eingang für externes Steuersignal + Zeitgeber für Start Teile-Zählung von externem Signal.	Dotada de: inverter, mando externo, pau-sa/funcionamiento, mando externo + funcionamen-to temporizado, conteo parcial con mando externo.	Включает: преобразователь, внешний сигнальный интерфейс, пауза/пуск, внешний сигнальный интерфейс + время операции, частичный подсчет от внешнего сигнала.
CONTROL PANEL 400V	**CENTRALINA DI COMANDO MOTORE 400V**	**TABLEAU DE COMMANDE 400V**	**STEUERGERÄT 400V**	**CENTRAL DE MANDO 400V**	**ПУЛЬТ УПРАВЛЕНИЯ 400 В**
Includes: external signal interface, pause/run, external signal interface + timed operation pro-grammable through mi-croprocessor with crystal liquids.	Comprensiva di: con-senso esterno, pausa/lavoro, consenso esterno + marcia temporizzata, programmabile tramite microprocessore a dis-play cristalli liquidi.	Equipé de: signal exte-rieur, pause/marche, signal extèrieur+marche temporisée microproces-sore traversant program-mabile pour montrer aux cristaux des liquides.	Beinhaltet: Inverter, Ein-gang für externes Steuer-signal, Pause/Arbeit, Eingang für externes Steuersignal + Timer-funktion programmierbar mit Microprocessor.	Dotada de: mando exter-no, pausa/funcionamien-to, mando externo + fun-cionamento temporizado microprocessore directo programmabile para exhi-bir a los cristales liquidos.	Включает: внешний сигнальный интерфейс, пауза/пуск, внешний сигнальный интерфейс + время операции, программируемое посредством микропроцессора с жидкими кристаллами.
ON/OFF MAGNETO THERMIC SWITCH	**INTERRUTTORE MAGNETOTERMICO ON/OFF**	**INTERRUPTEUR MAGNETOTERMIQUE ON/OFF**	**EIN-AUS-SCHALTER**	**INTERRUPTOR MAGNETOTERMICO ON/OFF**	**ON/OFF МАГНИТО-ТЕРМО ПЕРЕКЛЮЧАТЕЛЬ**
With No Voltage release coil tension control.	Con bobina di sgancio per controllo tensione	Avec bobine de dèclen-chement pour le contrôle de la tension.	Mit Ausschaltsrelais für Unter-und überspan-nungsschutz.	Con bobina de desen-ganche para el control de la tension.	С опускающейся катушкой для регулировки напряжения.

SPEED CONTROLS/VARIATORI/VARIATEUR/DREHZAHLWANDLER/VARIADOR/РЕГУЛЯТОРЫ СКОРОСТИ

MECHANICAL SPEED CONTROL	VARIATORE MECCANICO	VARIATEUR MECANIQUE	MECHANISCHER DREHZAHLWANDLER	VARIADOR MECANICO	МЕХАНИЧЕСКИЙ РЕГУЛЯТОР СКОРОСТИ
Standard speeds: 0,5-2,5 m/min, 1-5 m/min; 2-10 m/min	Velocità standard: 0,5-2,5 m/min, 1-5 m/min; 2-10 m/min	Vitesse Standard: 0,5-2,5 m/min, 1-5 m/min; 2-10 m/min	Standardgeschwindigkei; 0,5-2,5 m/min, 1-5 m/min; 2-10 m/min	Velocidad estàndar; 0,5-2,5 m/min, 1-5 m/min; 2-10 m/min	Стандартные скорости: 0,5 – 2,5 м/мин, 1-5 м/мин, 2-10 м/мин
ELECTRONIC SPEED CONTROL 220V	**VARIATORE ELETTRONICO 220V**	**VARIATEUR ELECTRONIQUE 220V**	**ELEKTRONISCHER DREHZAHLWANDLER 220V**	**VARIADOR ELEECTRONICO 220V**	**ЭЛЕКТРОННЫЙ РЕГУЛЯТОР СКОРОСТИ 220 В**
Standard speeds: 0,5-2,5 m/min, 1-5 m/min; 2-10 m/min	Velocità standard; 0,5-2,5 m/min, 1-5 m/min; 2-10 m/min	Vitesse Standard: 0,5-2,5 m/min, 1-5 m/min; 2-10 m/min	Standardgeschwindigkeit: 0,5-2,5 m/min, 1-5 m/min; 2-10 m/min	Velocidad estàndar; 0,5-2,5 m/min, 1-5 m/min; 2-10 m/min	Стандартные скорости: 0,5 – 2,5 м/мин, 1-5 м/мин, 2-10 м/мин

SEPARATORS/SEPARATORI/SEPARATEUR/SEPARATOR/SEPARADOR/СЕПАРАТОРЫ

ROLLER SEPARATOR	SEPARATORE A RULLO	SEPARATEUR A ROULEAU	SEPARATOR MIT EINER ROLLE	SEPARADOR DE RODILLO	ВОЛКОВЫЙ СЕПАРАТОР
belts with useful width 170 mm	per nastri con larghezza utile 170 mm	Pour convoyeurs de largeur utile 170 mm	für förderbände mit Nutzbreite 170 mm	Para centas con ancho útil 170 mm	Ленты с полезной шириной 170 ММ
belts with useful width 250 mm	per nastri con larghezza utile 250 mm	Pour convoyeurs de largeur utile 250 mm	für förderbände mit Nutzbreite 250 mm	Para centas con ancho útil 250 mm	Ленты с полезной шириной 250 ММ
belts with useful width 320 mm	per nastri con larghezza utile 320 mm	Pour convoyeurs de largeur utile 320 mm	für förderbände mit Nutzbreite 320 mm	Para centas con ancho útil 320 mm	Ленты с полезной шириной 320 ММ
belts with useful width 400-420	per nastri con larghezza utile 400-420	Pour convoyeurs de largeur utile 400-420	für förderbände mit Nutzbreite 400-420	Para centas con ancho útil 400-420	Ленты с полезной шириной 400-420
DOUBLE ROLLER SEPARATOR	**SEPARATORE A 2 RULLI**	**SEPARATEUR A 2 ROULEAUX**	**SEPARATOR MIT ZWEI ROLLEN**	**SEPARADOR DE 2 RODILLOS**	**ДВОЙНОЙ ВОЛКОВЫЙ СЕПАРАТОР**
belts with useful width 170 mm	per nastri con larghezza utile 170 mm	Pour convoyeurs de largeur utile 170 mm	für förderbände mit Nutzbreite 170 mm	Para centas con ancho útil 170 mm	Ленты с полезной шириной 170 ММ
belts with useful width 250 mm	per nastri con larghezza utile 250 mm	Pour convoyeurs de largeur utile 250 mm	für förderbände mit Nutzbreite 250 mm	Para centas con ancho útil 250 mm	Ленты с полезной шириной 250 ММ
belts with useful width 320 mm	per nastri con larghezza utile 320 mm	Pour convoyeurs de largeur utile 320 mm	für förderbände mit Nutzbreite 320 mm	Para centas con ancho útil 320 mm	Ленты с полезной шириной 320 ММ
belts with useful width 400-420	per nastri con larghezza utile 400-420	Pour convoyeurs de largeur utile 400-420	für förderbände mit Nutzbreite 400-420	Para centas con ancho útil 400-420	Ленты с полезной шириной 400-420
BLADE SEPARATOR	**SEPARATORE A PALETTE**	**SEPARATEUR A PALETTES**	**SCHAUFELSEPARATOR**	**SEPARADOR DE PALETAS**	**ЛОПАТОЧНЫЙ СЕПАРАТОР**
belts with useful width 170 mm	per nastri con larghezza utile 170 mm	Pour convoyeurs de largeur utile 170 mm	für förderbände mit Nutzbreite 170 mm	Para centas con ancho útil 170 mm	ленты с полезной шириной 170 ММ
belts with useful width 250 mm	per nastri con larghezza utile 250 mm	Pour convoyeurs de largeur utile 250 mm	für förderbände mit Nutzbreite 250 mm	Para centas con ancho útil 250 mm	ленты с полезной шириной 250 ММ
belts with useful width 320 mm	per nastri con larghezza utile 320 mm	Pour convoyeurs de largeur utile 320 mm	für förderbände mit Nutzbreite 320 mm	Para centas con ancho útil 320 mm	ленты с полезной шириной 320 ММ
belts with useful width 400-420	per nastri con larghezza utile 400-420	Pour convoyeurs de largeur utile 400-420	für förderbände mit Nutzbreite 400-420	Para centas con ancho útil 400-420	ленты с полезной шириной 400-420

Technical and aestethical data may be subject to modification without previous notice.

I dati tecnici ed estetici hanno valore indicativo e possono venire modificati senza preavviso.

Les caracteristiques techniques et estéticques sont indicatives et peuvent être modifiée sans preavis.

Technische und aestetische Daten können vorbehaltlich Anderungen ohne vorherige Ankündigung.

Las caracteristicas técnicas y estéticas de las máquinas pueden ser modificadas en todo momento sin adviso.

Subject to alterations without previous notice. – Подвергается изменениям без предварительного извещения.

Characteristics and performances of the standard items, as described, may vary depending on the specific technological development and application quoted. The photographs of the items refer to a standard development and can be only partially as described.

Le caratteristiche e le prestazioni degli articoli base, così come descritte, possono variare in funzione dello specifico allestimento tecnologico ed applicativo quotato. Le fotografie dell'articolo si riferiscono ad un allestimento standard e possono corrispondere solo parzialmente a quanto descritto.

Nastri F.lli VIRGINIO
www.fllivirginio.com
NEM GROUP

INDEX

04
MODELS
VERSIONI

04
MODELS
VERSIONI

05
CONVEYOR BELT
AL-PA

06
CONVEYOR BELT
AL-PA ROBOT

07
CONVEYOR BELT
AL-FV

08
CONVEYOR BELT
AL-CB/CBS

09
CONVEYOR BELT
AL-CBD/CBDS

10
CONVEYOR BELT
AL-CBR/CBRS

11
ROLLER CONVEYOR
RULLIERE MODULARI

12
MIXER DRYERS
MISCELATORI ESSICCATORI

13
MIXERS
MISCELATORI/A SILOS

14
ACCUMULATION ROUNDABOUTS
GIOSTRA A SCATOLA E SACCHI

15
DUCK

16
SPRUE SEPARATORS
SEPARATORE A BOTTE / SMATEROZZATORE

17
COOLING CONVEYOR
NASTRO IN VASCA

18
DEHUMIDIFIER
DEUMIDIFICATORE

19
DRYERS & PRE-HEATERS
ESSICCATORE E PRERISCALDATORE

20
DOSING SYSTEMS
DOSATORI

21
HOPPER LOADERS & PROPORTIONAL VALVE
ALIMENTATORE & VALVOLA PROPORZIONALE

22 23
SOFTDROP (PET)

24 25
ACCESSORIES
ACCESSORI

www.flivirginio.com

MODELS

VERSIONI

MODULAR PLASTIC
MODULI PLASTICI

ALUMINIUM

LIGHT ALUMINIUM

STAINLESS STEEL
ACCIAIO

VARNISHED IRON
FERRO

"Custom-made solutions, machines and systems for every kind of applications and needs in industrial handling."
F.lli Virginio srl with more then forty years of experience, is an Italian manufacturer of internal material transportation systems and equipment for the automation of moulding, including complete work stations. Our equipments for the storage and pre-production preparation of granulate material, and for the separation, collection, and recovery of moulded plastic are versatile enough for the injection moulding, blow moulding, and other thermoplastic processes, as well as in other sectors such as packaging and serigraphy.
All of our products are shipped with a Declaration of Conformity to European Community directives for artisan and industrial machinery, and incorporate all obligatory safety device and accident prevention measures.

"Realizzare soluzioni, macchine e sistemi su misura per ogni applicazione ed esigenze nell'ambito della movimentazione industriale."
F.lli Virginio srl è un'Azienda con oltre quaranta anni di esperienza avente sede in Italia; costruisce sistemi di trasporto interno, automazioni ed accessori per processi di stampaggio materie plastiche con isole di lavoro complete. La gamma di produzione F.lli Virginio srl completa il ciclo di lavorazione: va dall'alimentazione della materia prima, al dosaggio in tramoggia, al recupero pezzi finiti e al riciclo delle materozze. L'ampiezza dei prodotti offerti ha permesso di risolvere anche problematiche inerenti altri settori, quali il soffiaggio, la serigrafia, l'imballaggio ed il riciclaggio del materiale.
Tutti i modelli sono accompagnati da una Dichiarazione di Conformità alle normative della Comunità Europea relative al macchinario industriale ed artigianale ed ai dispositivi di sicurezza ed antinfortunistica obbligatori.

"Proposer des solutions, réaliser des machines et des systèmes sur mesure, puor toutes les applications et exigences dans le domaine de la manutention industrielle."
La société F.lli Virginio srl avec au delà de quarante ans d'expérience, basée en Italie, conçoit et fabrique des convoyeurs et des équipements pour l'automatisation de la production de matières plastiques. Notre production se décline dans une très large gamme de dimensions, avec le souci d'apporter au client la solution la plus efficace pour son application. Nos équipements sont adaptés pour le stockage, la préparation de la matière, ainsi que pour le recyclage; que ce soit dans l'inijection, le soufflage ou tout autre procédé de transformation des matières plastiques.
Tous nos matèriels sont conforment aux Directives Européennes (CE) et sont équipés des protections nécessaire à la sécurité des utilisateurs.

"Construir soluciones, las máquinas y sistemas a medida para las aplicaciones y necesidades en la moviventacion industrial."
F.lli Virginio srl es una impresa italiana con más allá de cuarenta años de experiencia que está especializada en la fabricación de sistemas de transporte de materiales y equipos para la automatización de procesos para la industria de termoplásticos. Nuestros sistemas de transporte están indicados para transportar tanto materia prima como productos acabados. Nuestras máquinas para el almacenaje y preparación del material triturado, así como el separado, recogida y recuperación de plásticos moldeados son sufficientemente flexibles para trabajar en processo de moldeo por inyección, soplado y otros processo de moldeo de termoplásticos.
Todos nuestros productos son exportados con un certificado de cumplimiento de las directrices CE para maquinaria industrial e incorporan todos los dispositivos de seguridad obligatorios y medidas para la prevención de accidentes laborales.

«Нестандартные решения, машины и системы для каждого клиента в соответствии с его индивидуальными производственными потребностями».
Компания F.lli Virginio srl, имеющая более чем сорокалетний опыт работы, является итальянским производителем высококачественных транспортных систем и оборудования для индустрии переработки пластмасс, включая изготовление полностью автоматизированных элементов производства.
Наше оборудование предназначено для хранения и предварительной подготовки исходного материала, а также для разделения, сбора и переработки отформованной пластмассы. Оборудование универсально и подходит для литья под давлением, выдувного формования и других процессов переработки пластмасс, а также может быть использовано в области упаковки и печати.
Поставка нашей продукции проводиться в соответствии с директивами Декларацией Соответствия Евросоюза для ремесленного и промышленного оборудования, и включает все необходимые меры безопасности и мероприятия по предупреждению несчастных случаев.

Benutzerfreundliche Lösungen, Maschinen und Systeme für jede Anwendung und Ansprüche in der industriellen Automation.
Mit seiner über vierzig jährigen Erfahrung ist der italienische Hersteller F.lli Virginio srl einer der führenden Anbieter von Materialtransportsystemen und Ausrüstungen für die Automation von Spritzgießmaschinen, bis hin zur kompletten Fertigungszelle.
Unsere Produkte bieten Möglichkeiten vom Bevorraten, über Produktionsvorbereitung von Granulaten, bis zum Separieren, Sammeln oder Wiederverwerten von Kunststoffteilen sowohl in der Spritzgießtechnik, als auch zum Beispiel in der Extrusionstechnik.
Natürlich sind unsere Anlagen auch in vielen weiteren industriellen Bereichen eingesetzt.

Detail: standard flat leg
Particolare: gamba flat standard

Option:
Motor placed under conveyor

Alternativa:
Motore sotto nastro con rinvio a catena

Belt ral 7030
Tappeto ral 7030

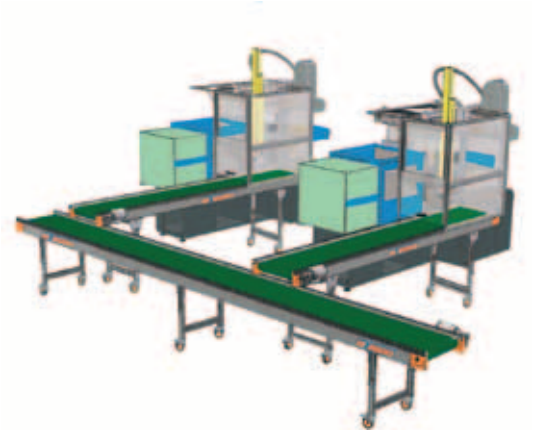

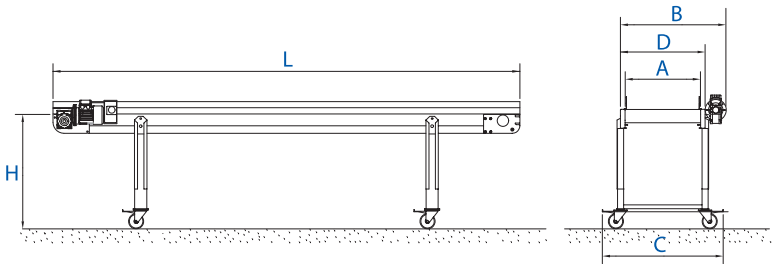

Modular plastic
Moduli plastici

Aluminium
Alluminio

Light Model:
thickness 50mm

Versione light:
spessore nastro 50mm

Iron and stainless steel version

Versione disponibile
anche in ferro e acciaio inox

MOD	AL - PA									
A	200	280	350	380	480	580	680	830	1030	1180
B	440	520	590	620	720	820	940	1090	1290	1440
C	445	525	595	625	725	825	945	1035	1295	1445
D	280	360	430	460	560	660	760	910	1110	1260
V	3 m/min						4 m/min			
P Kw	0.18 Kw					0.37 Kw				
L	600 - 12000									
H	450-600 ; 600-800 ; 800-1100 ; 1000-1500									
Alimentazione *Voltages*	400-415 V ; 3 ph ; 50-60 Hz									

Available accessories
Accessori disponibili pg. 28

Characteristics, performances and pictures of the items refer to a standard development and can be only partially as described. Le caratteristiche, le prestazioni e le immagini degli articoli si riferiscono a un allestimento standard e possono corrispondere solo parzialmente a quanto descritto.

AL-PA ROBOT

LATERAL EDGES ON REQUEST
SPONDE A RICHIESTA

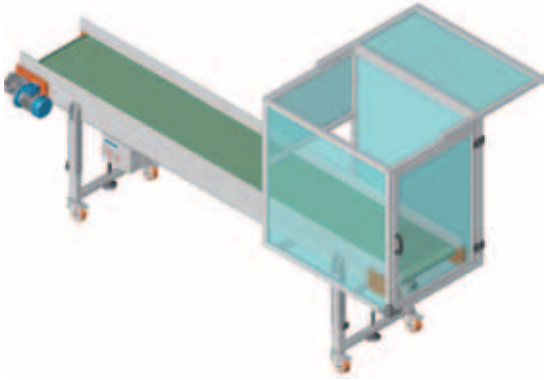

Belt ral 7030
Tappeto ral 7030

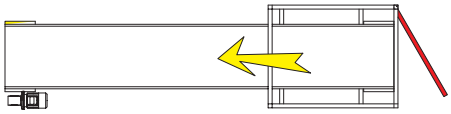

Alternative: Net-cage
Alternativa: Tamponatura in rete

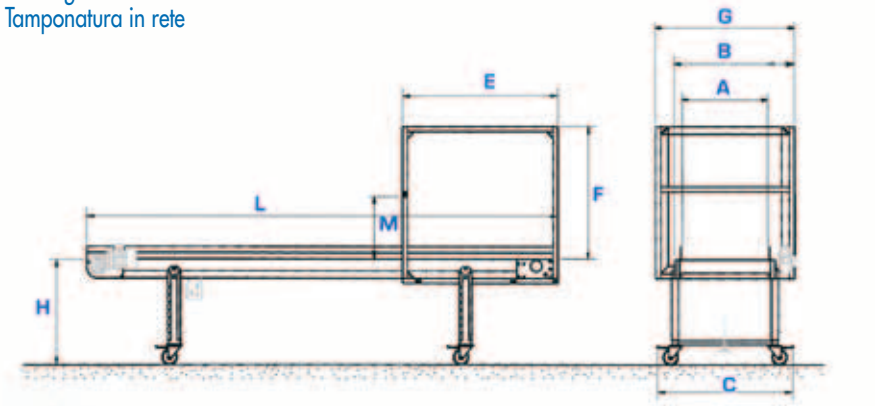

MOD	AL - PA ROBOT									
A	200	280	350	380	480	580	680	830	1030	1180
B	440	520	590	620	720	820	940	1090	1290	1440
C	445	525	595	625	725	825	945	1035	1295	1445
V	3 m/min						4 m/min			
P Kw	0.18 Kw					0.37 Kw				
L	600 - 12000									
H	800-1100 ; 1000-1500									
G	470	550	620	650	750	850	950	1100	1300	1450
E,F	1030,870									
M	300						500			
Alimentazione *Voltages*	400-415 V ; 3 ph ; 50-60 Hz									

Modular plastic
Moduli plastici

Aluminium
Alluminio

Iron and stainless steel version
Versione disponibile
anche in ferro e acciaio inox

Available accessories
Accessori disponibili pg. 28

Characteristics, performances and pictures of the items refer to a standard development and can be only partially as described. Le caratteristiche, le prestazioni e le immagini degli articoli si riferiscono a un allestimento standard e possono corrispondere solo parzialmente a quanto descritto.

Detail: supporting wheel
Particolare: ruota di appoggio

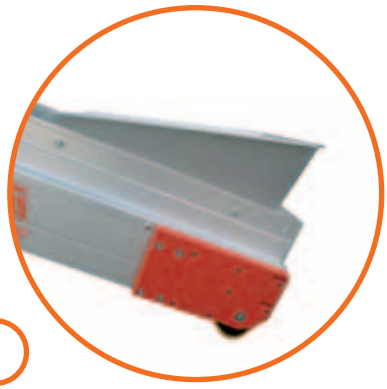

Belt ral 7030
Tappeto ral 7030

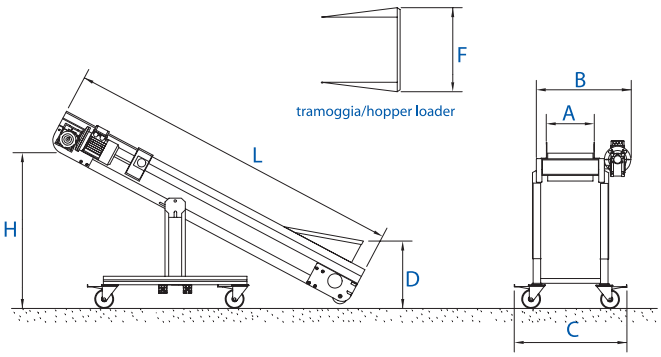

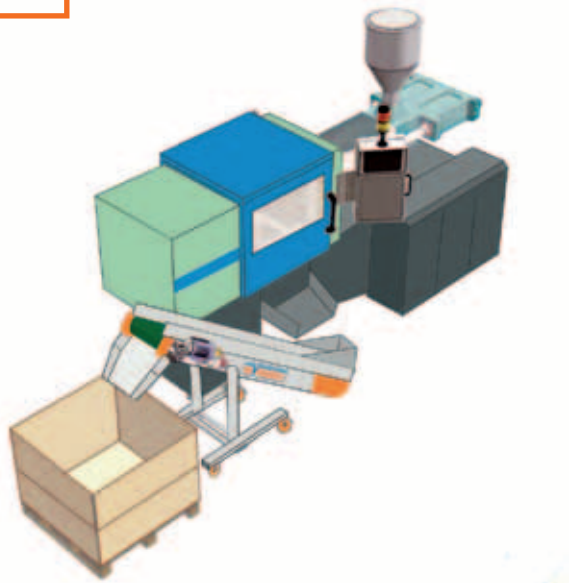

MOD	FV1	FV2	FV3
A	280	350	480
B	520	590	720
C	525	595	725
L	1700	2200	2700
Hmin	830	950	950
Hmax	1130	1250	1250
F	375	445	575
D	300		
V	3 m/min		
P Kw	0.18 Kw		
Alimentazione *Voltages*	400-415 V; 3 ph; 50-60 Hz		

Modular plastic
Moduli plastici

Aluminium
Alluminio

Iron and stainless steel version

Versione disponibile
anche in ferro e acciaio inox

Available accessories
Accessori disponibili pg. 28

Characteristics, performances and pictures of the items refer to a standard development and can be only partially as described. Le caratteristiche, le prestazioni e le immagini degli articoli si riferiscono a un allestimento standard e possono corrispondere solo parzialmente a quanto descritto.

AL-CB/CBS

New belt colour, GREY ral 7030
Nuovo colore tappeto, GRIGIO ral 7030

Detail: Adjustable angle for CBS
Particolare: Piastra snodo per CBS

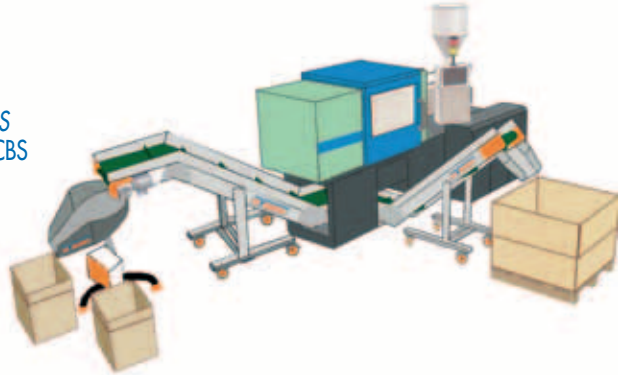

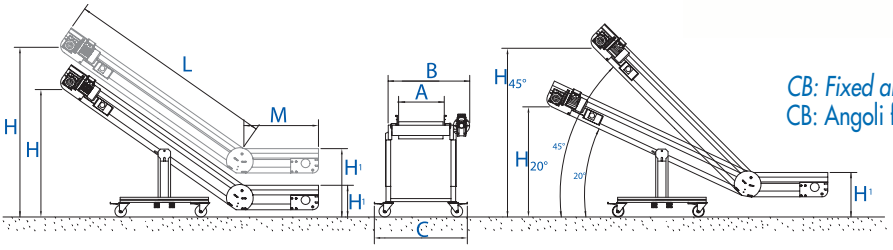

CB: Fixed angles available: 30°, 35°, 40°, 45°
CB: Angoli fissi disponibili: 30°, 35°, 40°, 45°

AL-CB / AL-CBS	1	2	3	2B	3B	4B
A	250	320	400	250	320	400
B	520	590	720	520	590	720
C	525	595	725	525	595	725
L	1800			1300		
H	1100 - 1300			800 - 1000		
H20°	900 - 1100			700 - 900		
H45°	1350 - 1550			1000 - 1200		
H1	280 - 480					
M	600					
V	3 m/min					
P Kw	0.18 Kw					
Alimentazione *Voltages*	400-415 V; 3 ph; 50-60 Hz					

Modular plastic
Moduli plastici

Aluminium
Alluminio

Iron and stainless steel version
Versione disponibile
anche in ferro e acciaio inox

Available accessories Accessori disponibili pg. 28						

Characteristics, performances and pictures of the items refer to a standard development and can be only partially as described. Le caratteristiche, le prestazioni e le immagini degli articoli si riferiscono a un allestimento standard e possono corrispondere solo parzialmente a quanto descritto.

AL-CBD/CBDS

Detail: Blade separator
Particolare: Separatore a palette

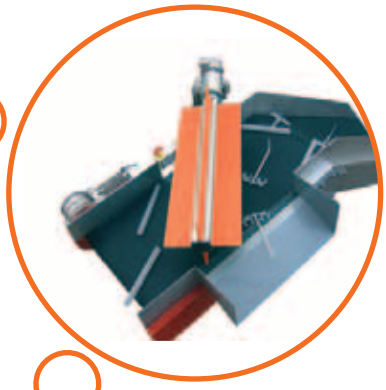

Belt ral 7030
Tappeto ral 7030

Accessories: Roller separator
Accessori: Separatore a rullo

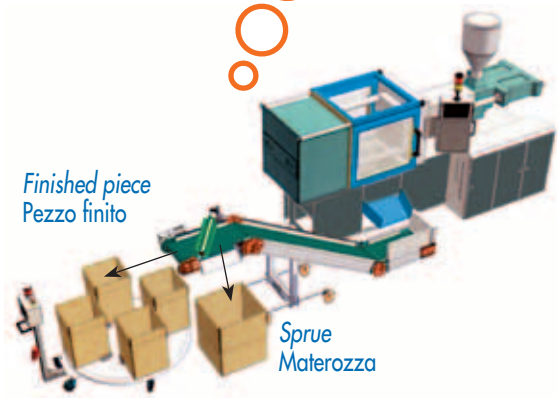

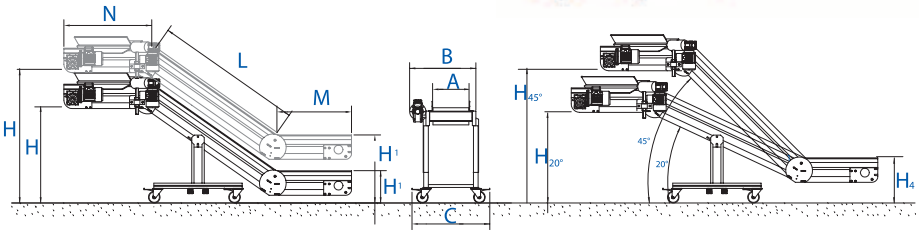

AL-CBD / AL-CBDS	1	2	3	2B	3B	4B
A	250	320	400	250	320	400
B	520	590	720	520	590	720
C	525	595	725	525	595	725
L	1800			1300		
H	1100 - 1300			800 - 1000		
H20°	900 - 1100			700 - 900		
H45°	1350 - 1550			1000 - 1200		
H1	280 - 480					
M	600					
N	700					
V	3 m/min					
P Kw	0.18 Kw					
Alimentazione *Voltages*	400-415 V; 3 ph; 50-60 Hz					

Modular plastic
Moduli plastici

Aluminium
Alluminio

Iron and stainless steel version

Versione disponibile
anche in ferro e acciaio inox

Available accessories Accessori disponibili pg. 28						

Characteristics, performances and pictures of the items refer to a standard development and can be only partially as described. Le caratteristiche, le prestazioni e le immagini degli articoli si riferiscono a un allestimento standard e possono corrispondere solo parzialmente a quanto descritto.

AL-CBR/CBRS

CONVEYOR
TRASPORTATORE

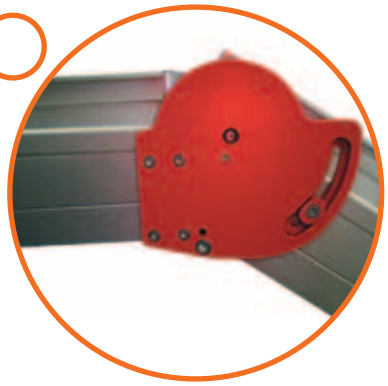

Detail: Adjustable angle for CBRS
Particolare: Piastra snodo per CBRS

Belt ral 7030
Tappeto ral 7030

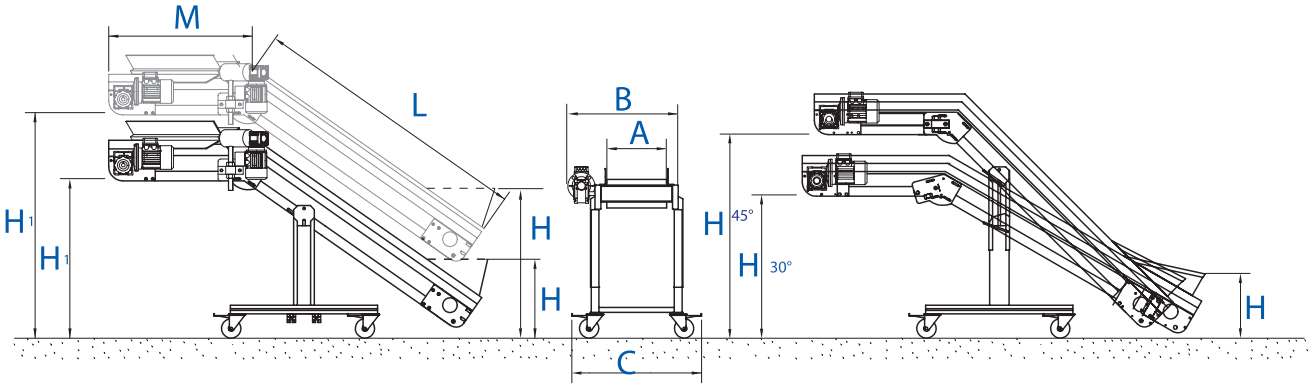

AL-CBR AL-CBRS	1	2	3	2B	3B	4B
A	250	320	400	250	320	400
B	520	590	720	500	590	720
C	525	595	725	525	595	725
L	1800			1300		
H	300 - 500					
H30°	1000			730		
H45°	1400			1050		
H1	1050 - 1250			750 - 950		
M	700					
V	3 m/min					
P Kw	0.18 Kw					
Alimentazione *Voltages*	400-415 V; 3 ph; 50-60 Hz					

Modular plastic
Moduli plastici

Aluminium
Alluminio

Iron and stainless steel version

Versione disponibile
anche in ferro e acciaio inox

Available accessories Accessori disponibili pg. 28						

Characteristics, performances and pictures of the items refer to a standard development and can be only partially as described. Le caratteristiche, le prestazioni e le immagini degli articoli si riferiscono a un allestimento standard e possono corrispondere solo parzialmente a quanto descritto.

Detail: Roller Conveyor
Dettaglio: Rulliera

Module of Roller conveyor
Modulo Rulliera Folle

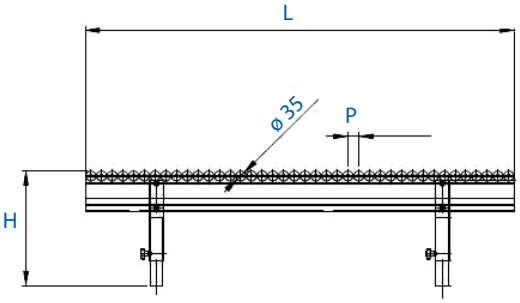

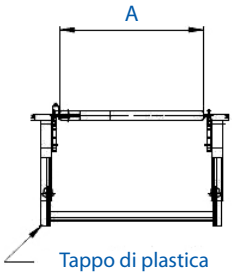

"Moduli componibili con lunghezze a discrezione del cliente
modular units with length at the discrection of the customer"

Versatile system easy to assemble.
Available in a wide range of combinations and sizes.
Standard version has: Structure in aluminium profiles, and galvanized steel rollers diam.35mm
It can be use for different production sectors: Material handling, packaging (food, pharmaceuticals…)

È un sistema versatile e facile da montare.
Disponibile in una vasta gamma di combinazioni e misure.
La versione standard prevede: Struttura in profilo di alluminio e rulli in acciaio zincato diam. 35 mm
Applicabile a diversi settori produttivi: Movimentazione interna, Packaging (alimentare, farmaceutico…)

MOD	RF 500/975	RF 500/1500	RF 750/975	RF 750/1500
A	500	500	750	750
L	975	1500	975	1500
P	37,5 - 75	37,5 - 75	37,5 - 75	37,5 - 75
H	400/500 600/900	400/500 600/900	400/500 600/900	400/500 600/900
Carico kg/mt *Load*	350/175	350/175	350/175	350/175

Possibilità di varie soluzioni anche con rulli motorizzati
Possibility of various solutions with motorized rollers

Characteristics, performances and pictures of the items refer to a standard development and can be only partially as described. Le caratteristiche, le prestazioni e le immagini degli articoli si riferiscono a un allestimento standard e possono corrispondere solo parzialmente a quanto descritto.

MIX 70-150-230

MIXERS
MISCELATORI

MOD	MIX 70	MIX 150	MIX 230
H	1140		
D	170		
F	400x500	400x750	400x950
L	600	800	1000
Capacità *Capacity*	70kg/110lt	150kg/230lt	230kg/350lt
P Kw	0,55 Kw		
staffe per sollevamento *Stirrups of under-carriage elevator*	NO (optional)		SI (yes)
Alimentazione *Voltages*	400V; 3 ph; 50Hz		

Detail: screw
Particolare: coclea

Optional: Height regulation
Optional: Regolazione altezza

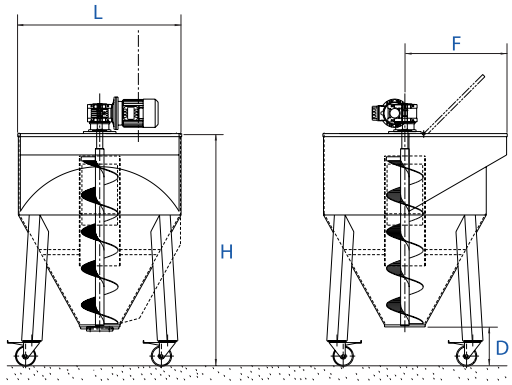

MIX/EX 120-200

MIXER DRYER
MISCELATORI ESSICCATORI

MOD	MIX/EX 120	MIX/EX 200
X	1300	1500
Y	1010	1210
L	800	1000
D	170	
H	1140	
F	300	400
Capacità *Capacity*	120kg/240lt	200kg/350lt
P Kw	0,37 Kw	
Potenza Resistenze *Heating Power*	5 Kw	
Potenza Ventilatore *Fan Power*	0,37 Kw	
Portata Resistenze *Ventilation Rate*	400 m^3/h	
Alimentazione *Voltages*	400V; 3 ph; 50Hz	

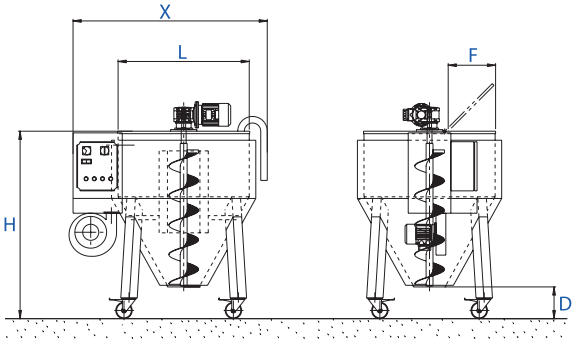

Characteristics, performances and pictures of the items refer to a standard development and can be only partially as described. Le caratteristiche, le prestazioni e le immagini degli articoli si riferiscono a un allestimento standard e possono corrispondere solo parzialmente a quanto descritto.

SILOS MIX

Detail: Hopper for the loading of the granules
Particolare: Tramoggia per autocaricamento di granulo

H	D	Capacità/*capacity* Kg	Capacità/*capacity* lt
2400	950	300	500
2630	1150	500	850
2825	1600	1000	1650
3250	1600	1500	2450
3850	1600	2000	3600
4230	1600	2500	4400
4300	1860	3000	4900
4650	1860	3500	5850
5340	2200	5000	9500

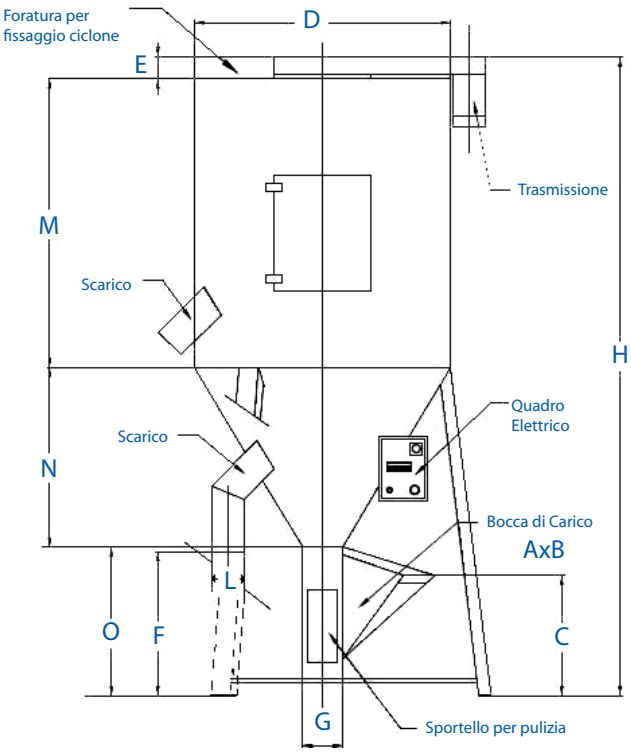

Silos mixer manufactured in iron with hopper for loading the granules from the bottom, with 500 lt. 16500 lt. capacity belt driver mixer tube and access door for cleaning.

Miscelatore silos in struttura di lamiera con tramoggia per autocaricamento di granulo dal basso con capacità da 500lt a 16500 lt. E' equipaggiato di trasmissione a cinghia, tubo interno di miscelazione e sportello di pulizia.

Characteristics, performances and pictures of the items refer to a standard development and can be only partially as described. Le caratteristiche, le prestazioni e le immagini degli articoli si riferiscono a un allestimento standard e possono corrispondere solo parzialmente a quanto descritto.

VA1-VA2

ACCUMULATION ROUNDABOUTS
GIOSTRE DI ACCUMULO

VA2: Roundabouts for boxes
VA2: Versione Giostra per scatole

VA1: Roundabouts for bags
VA1: Versione Giostra per sacchi

12 boxes roundbouts
Giostra a 12 scatole

Automatic box loading
Carica scatole automatico

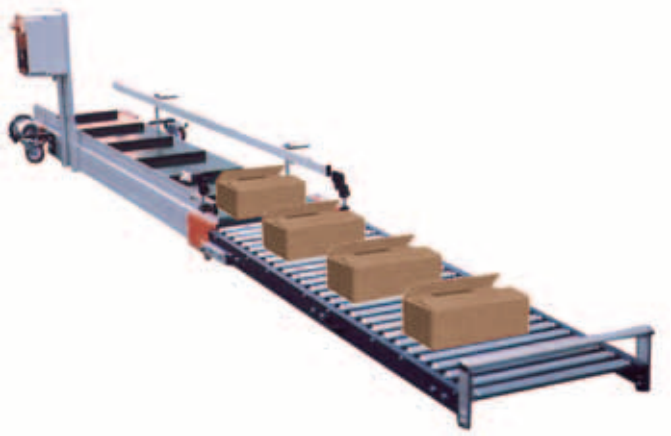

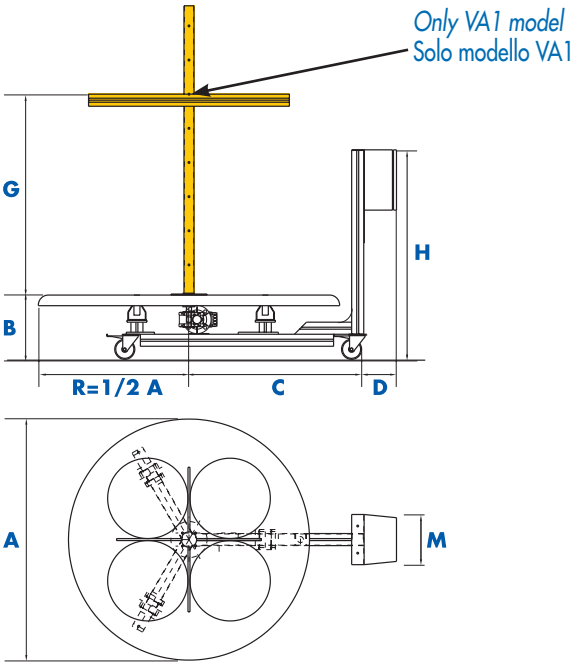

MOD	VA 1	VA 2
A	1200 - 1500	
B	320	
C	870	
D	170	
G	400-1200	-
H	1050	
M	320	
Alimentazione *Voltages*	400V; 3 ph+N; 50 Hz	

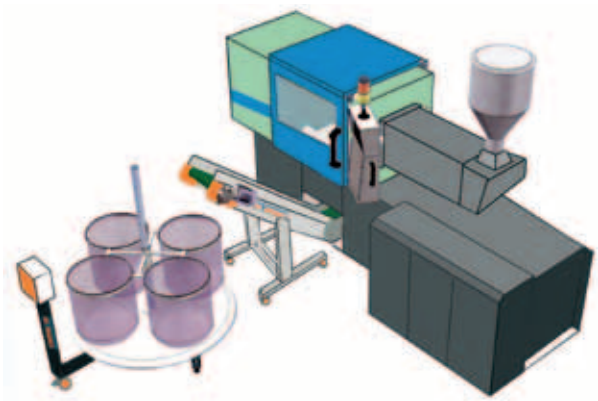

Rotary loading system manufactured in galvanized steel for automatic loading of pieces pressed in boxes or bags, with a PC board for interfacing with moulding machines (robot). Max num. of boxes/bags 12.

Giostre in lamiera zincata per caricamento automatico di pezzi stampati in sacchi o scatole, dotata di centralino per comando rotazione con collegamento alla macchina o indipendente con un massimo di 12 divisioni.

Characteristics, performances and pictures of the items refer to a standard development and can be only partially as described. Le caratteristiche, le prestazioni e le immagini degli articoli si riferiscono a un allestimento standard e possono corrispondere solo parzialmente a quanto descritto.

C 500

Conveyor with rotating balance for pieces counting
Nastro con bilancia rotante per conteggio pezzi

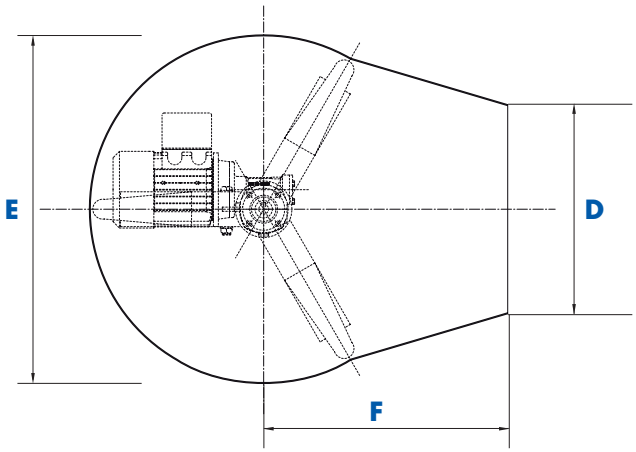

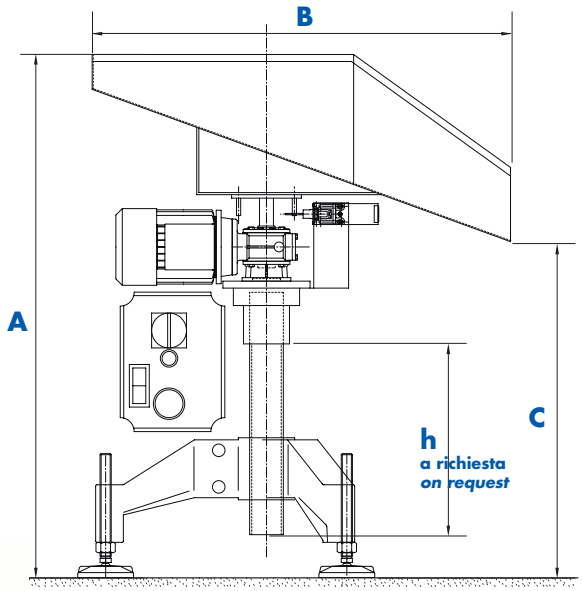

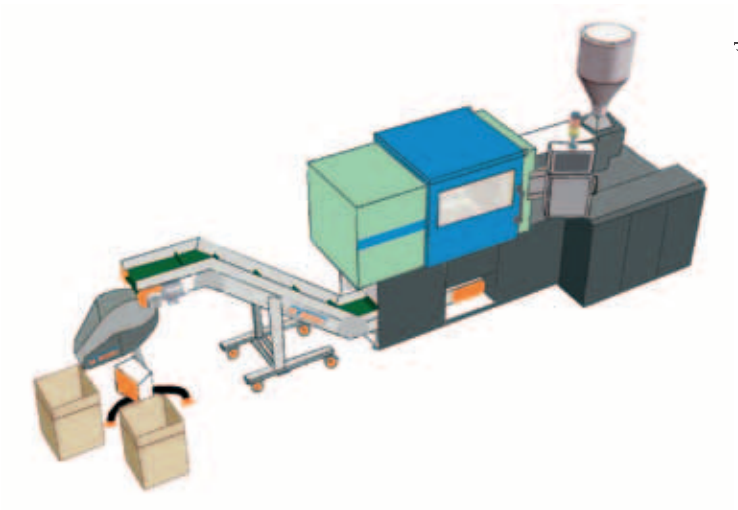

MOD	C 500
A	750 - 1250
B	600
C	500-1000
D	300
E	500
F	350
Alimentazione *Voltages*	400V; 3 ph+N; 50 Hz

Box loading system made of stainless steel, with 360° loading angle; max boxes n.24.

Dispositivo in acciaio inox per la distribuzione rotazionale su scatole con capacità di 360° fino ad un massimo di 24 divisori.

Characteristics, performances and pictures of the items refer to a standard development and can be only partially as described. Le caratteristiche, le prestazioni e le immagini degli articoli si riferiscono a un allestimento standard e possono corrispondere solo parzialmente a quanto descritto.

SAB

SPRUE SEPARATOR
SEPARATORE

Detail: Separating roller
Particolare: Rulli separatori

Accessory: Drum separator
Accessorio: Manto forato

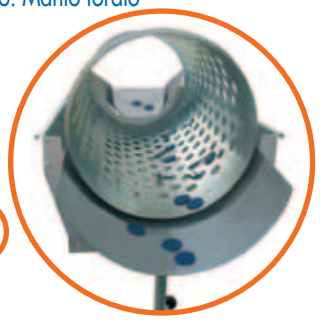

Barrel sprues separator: separates sprues from moulded pieces of different thickness to be placed near a moulding machine after the loading conveyor belt. Models of barrel sprues separators available: roll drum (roll diameter 50mm, manual adjusting of distance among rolls), drilled drum (diameter as for customer needs).

Separatore di materozze in struttura di tubolare elettro-saldato, idoneo a separare pezzi e materozze di diverso spessore, usati in linea all'uscita pressa con nastro di carico. L'unità separatrice rotante è disponibile nella versione a rulli (a regolazione manuale) o a manto forato (con dimensione fori da definire).

MOD	SAB
A	900
B	635
C	425
D	1370 - 1620
E	900 - 1200
F	750 - 1000
G	940
L	1500
Alimentazione *Voltages*	230V; 1 ph; 50 Hz

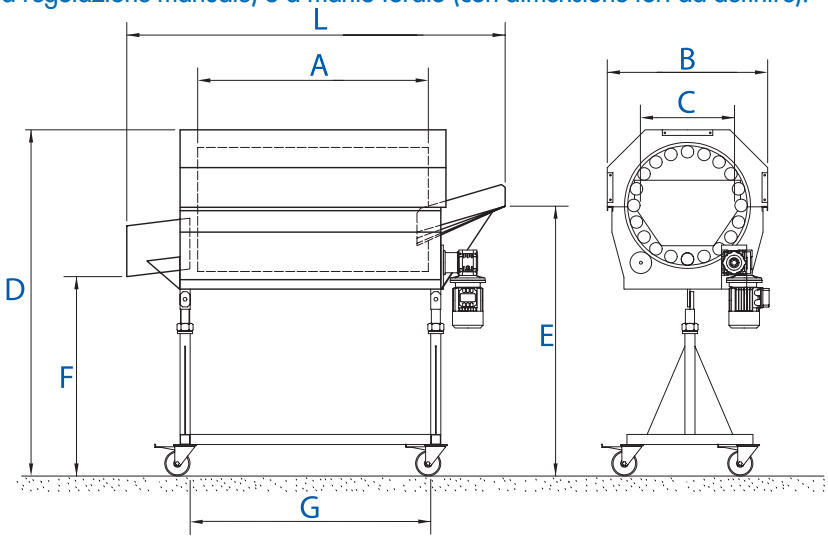

SMT

SPRUE SEPARATOR
SMATEROZZATORE

Sprue separator made of aluminium and iron, with variable speed, controlled by handweel. This sprue is combined with a conveyor belt with paddle separator or roll separator.

Smaterozzatore di lamiera e alluminio utilizzabile per staccare i pezzi dalle materozze, avente velocità variabile tramite un volantino.
E' equipaggiato di un nastro trasportatore con separatore a palette o a rulli per la separazione dei pazzi staccati.

MOD	SMT/SP	SMT/RAT
A	480	
B	1000	
C	600	
D	450-600	
E	310	
H	1700-1900	
L	1800	
Alimentazione *Voltages*	400V; 3 pH; 50 Hz	

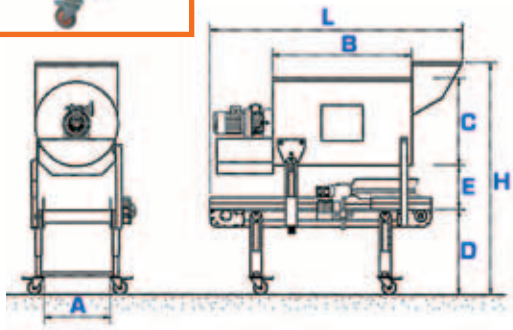

Characteristics, performances and pictures of the items refer to a standard development and can be only partially as described. Le caratteristiche, le prestazioni e le immagini degli articoli si riferiscono a un allestimento standard e possono corrispondere solo parzialmente a quanto descritto.

Detail: Discharging belt (basin RA)
Particolare: Nastro evacuatore (vasca RA)

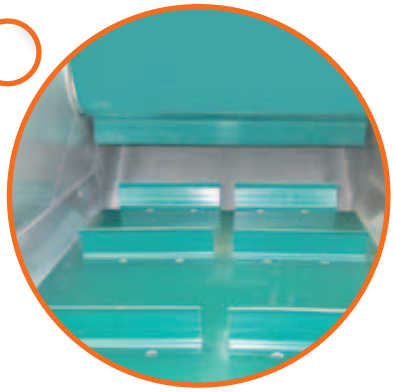

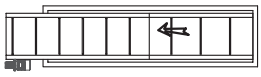

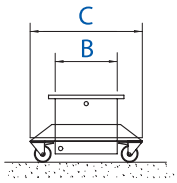

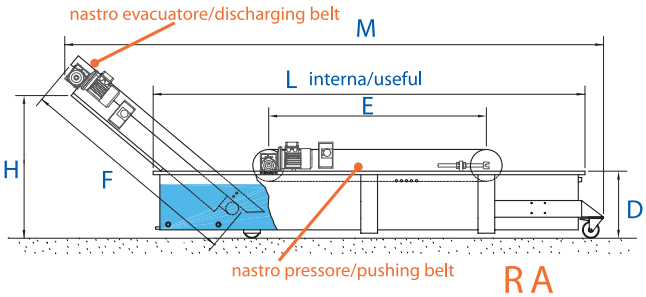

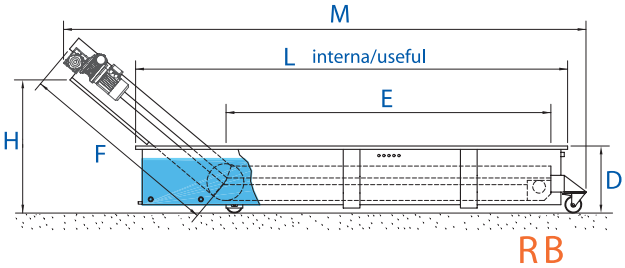

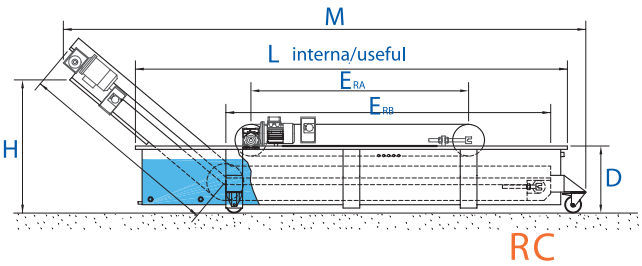

MOD	RA-RB-RC		
	1	2	3
A RA	300	370	500
A RB - RC	250	320	420
B	370	440	570
C	670	740	870
L	2500		
M	3200		

MOD	RA	RB-RC
	1 2 3	1 2 3
E	1450	1900
F	1300	1200
D	400	
H	800	
V	0,5 m/min - 2,5 m/min	
P Kw	0,18	

Cooling conveyor in stainless steel designed for cooling of medium to large size of moulded products with different density.

Nastro in vasca in acciaio inox, ideato per raffreddare pezzi stampati, di medie e grandi dimensioni e di densità diversa.

Available accessories Accessori disponibili pg. 28						

Characteristics, performances and pictures of the items refer to a standard development and can be only partially as described. Le caratteristiche, le prestazioni e le immagini degli articoli si riferiscono a un allestimento standard e possono corrispondere solo parzialmente a quanto descritto.

DEU 10-20-30-40-50

DEHUMIDIFIERS
DEUMIDIFICATORI

CARATTERISTICHE TECNICHE Technical Features	DEU 10	DEU 20		DEU 30		DEU 40	DEU 50
Portata Aria Air Moved	40	65	105	105	130	150	250
Temperatura processo MT Process Temperature MT	50-150						
Temperatura processo HT Process Temperature HT	50-190						
Pressione Statica Static Pressure	250						
Potenza soffiante processo Ventilation process power	0,2	0,25	0,85	0,85	1,3	1,5	2,2
Potenza media assorb. 80°C Average power absorbed at 80°C	0,7	2	3,2	3,2	5	5,8	6,1
Potenza risc.processo MT Heating process power MT	0,8	2,5	3,5	3,5	5	7	9
Potenza risc.processo HT Heating process power HT	1,5	3,5	5	5	7	9	12
Potenza totale installata MT Total installed Power MT	1,7	5,3	6,9	6,9	8,8	12	15
Potenza totale installata HT Total installed Power HT	2,4	6,3	8,4	8,4	10,8	14	18
Peso unità Unit weight	60	120	130	130	150	250	250
Dimensioni Dimensions	280 x 420 x h 470	550 x 850 x h 1270	550 x 850 x h 1270	550 x 850 x h 1270	550 x 850 x h 1270	750 x 1200 x h 1900	550 x 850 x h 1270
Alimentazione Voltages	230V/1/ 50-60 Hz	400V/3/50-60 Hz					
Capacità tramoggia Hopper loader capacity	30/55	100/150		100/250		400/600	600/800

Tramogge coibentate di processo Process Hoppers	TR 30	TR 55	TR 100	TR 150	TR 250	TR 400	TR 600	TR 800
Capacità - *Capacity* dm³	30	55	100	150	250	350	600	800
Dimensioni - *Dimensions* DxH mm	380x620	380x870	500x870	560x1010	560x1465	860x1750	860x2330	920x2575

CAPACITA' DI ESSICCAZIONE / *Drying capacity* (kg/h)

Materiale Material	TEMPO h TIME h	TEMPERATURA *TEMPERATURE*	DEU10 Kg/h	DEU20 Kg/h	DEU30 Kg/h	DEU40 Kg/h	DEU50 Kg/h
ABS	2-3	80-90MT	15	45	75	180	240
CA	2-3	50-60 MT	19	52	88	210	280
PA 11-12	4-5	75-95 MT	9	25	38	65	98
PA 6,66	4-5	75-95 MT	9	22	38	60	90
PA 6,66 Modificato	3-4	70-120 MT	11	30	50	80	120
PC	2-4	100-120MT	22	60	100	160	240
PE	1	85MT	33	90	140	240	360
PE Black	2-3	80-90 MT	16	45	75	120	180
PET Injection	3-4	110-140MT	14	40	66	105	160
PET preform Extrusion	5-6	140-190MT	10	24	38	64	96
PETG	3-4	60-100MT	12	30	50	80	120
PBT	3-4	120-140MT	14	40	65	105	160
PI	2-3	120-140MT	18	49	58	130	195
PMMA	2-3	70-100MT	18	49	81	130	195
POM	2-4	80-120MT	24	51	60	78	170
PP	1	90MT	33	90	150	360	480
PPO	1-2	110-120MT	30	83	105	220	330
PS	1-2	80MT	30	85	138	330	440
SB	2-4	70MT	16	45	75	120	180
PUR	2-3	80-90MT	14	38	63	100	150
PVC	1	70MT	39	105	140	360	480
SAN	2-4	80MT	15	41	68	110	165
PSU	2-4	140MT	16	50	60	78	170

DEU with a stainless steel hopper with an insulated valve for material unloading and feeder connection tube. Suitable for igroscopic materials and materials with low humidity level.

Deumidificatori a setacci per piccole e medie produzioni con tramoggia in acciaio inox completa di valvola coibentata per scarico materiale e tubo di collegamento alimentatore, indispensabili per materiali igroscopici e per materiali che richiedono un residuo di umidità molto bassa prima della trasformazione. Oltre alle applicazioni singole si possono realizzare anche impianti centralizzati di deumidificazione.

Characteristics, performances and pictures of the items refer to a standard development and can be only partially as described. Le caratteristiche, le prestazioni e le immagini degli articoli si riferiscono a un allestimento standard e possono corrispondere solo parzialmente a quanto descritto.

DRYERS
ESSICCATORI

DH 30-55-100-150-300

CARATTERISTICHE TECNICHE Technical Features	DH 30	DH 55	DH 100	DH 150	DH 300
Portata Aria Ventilatore Ventilation Rate	80	170	170	400	400
Capacità tramoggia Hopper loader capacity	30	55	100	150	300
Potenza ventilatore Fan Power	0,18			0,37	
Potenza resistenze Heating Power	3			3,6	
Temperatura massima Maximum Temperature	150				
Peso totale Total Weight	40	50	60	70	80
Dimensioni Dimensions	700x600	1000x600	1050x700	1200x800	1700x800
Alimentazione Voltages	230 / 3 /50				

Stainless steel warm air dryers for no higroscopic materials. Equipped with an electronic thermostat. Our dryers can be installed over moulding machines or on a trolley. All dryers have hinges, insulated valve, connection tube to the feeder.

Essiccatori in acciaio inox ad aria calda per materiale non igroscopico, corredati di termostato elettronico a display luminoso. Installati direttamente sopra la pressa o su di un carrello con ruote, sono completi di coperchio incernierato e di una valvola coibentata per scarico materiale e tubo di collegamento alimentatore.

CONTENITORI

CONTAINERS

CARATTERISTICHE TECNICHE Technical Features	T5	T15	T30	T50
Capacità - Capacity dm^3	5	15	30	50
Peso - Weight (Kg)	10	14	20	30
Dimensioni - Dimensions (diam. x h)	380 x h 315	380 x h 445	540 x h 520	540 x h 520

Stainless steel insulated hopper to keep an even temperature

Tramoggia termocoibentata di mantenimento temperatura in acciaio inox

Stainless steel storage container

Contenitore di stoccaggio in acciaio inox

PP storage container

Contenitore di stoccaggio in PP

Characteristics, performances and pictures of the items refer to a standard development and can be only partially as described. Le caratteristiche, le prestazioni e le immagini degli articoli si riferiscono a un allestimento standard e possono corrispondere solo parzialmente a quanto descritto.

FLL DV1P

Dosing system made of stainless steel with volumetric metering for master in granules. Patented system to fit the granule into the material spreader and microprocessor to count the engine revs. with an easy fast cleaning and maintenance system. Fast unloading system of the hopper, to allow the operator to change the master in short time. On request dosing units with an automatic metering of speed, both material specific density and moulded pieces weight.

Dosatore con anima in acciaio inox per dosaggio volumetrico di master in granulo con sistema brevettato di inserimento granulo nel diffusore di flusso materiale e calcolo dei giri motore con microprocessore. E' dotato di un rapido sistema di pulizia, manutenzione e scarico manuale per campionatura, nonché di un sistema di svuotamento tramoggia per cambio materiale. Disponibilità inoltre di dosatori a calcolo automatico della velocità in funzione della densità del materiale e del peso stampato.

Double station dosing system
Dosatore a doppia stazione

CARATTERISTICHE TECNICHE *Technical Features*	FLL DV1P	FLL DV2P
Tipo di controllo *Type of control*	microprocessore *microprocessor*	
Ricette memorizzabili *Recipes memorised*	99	299
Coclea *Screw*	8x8	da calcolare
Capacità tramoggia *Hopper loader capacity*	3,5	7
Produzione oraria Kg/h *Capacity*	0,05/1,8	0,035/30
Potenza Motore *Motor Power*	0,1	0,2
Peso unità *Weight*	8	20
Alimentazione *Voltages*	230/ 1 /50	

FLL DV2P

Characteristics, performances and pictures of the items refer to a standard development and can be only partially as described. Le caratteristiche, le prestazioni e le immagini degli articoli si riferiscono a un allestimento standard e possono corrispondere solo parzialmente a quanto descritto.

MONOPHASE HOPPER LOADERS
ALIMENTATORI MONOFASE

FLL-AM 50-100-200-300

CARATTERISTICHE TECNICHE *Technical Features*	FLL AM 50	FLL AM 200	FLL AM 300
Quantità max aspirazione *Conveying capacity*	50	200	300
Capacità ciclone *Hopper loader capacity*	1,5	5	10
Diametro tubazione *Conveying tube diameter*	40	40	
Rumorosità *Noise*	83		
Potenza Motore *Motor Power*	1		
Peso *Weight*	7	9	13
Dimensioni *Dimensions*	240x435	365x575	365x660
Alimentazione *Voltages*	230/ 1 /50		
Interasse flangia/4 fori attacco *Flange interaxis/4 junction holes*	diam. 185 mm	diam. 280 mm	

Automatic material feeders made of stainless steel designed for the loading of plastic granulates. Equipped with electronic PC board to settle both alarm and timer with automatic filter cleaning and alarm for loading.

Alimentatori progettati per il caricamento in tramoggia del granulo plastico in acciaio inox. Dotato di un sistema di programmazione elettronica dei tempi e degli allarmi con pulizia automatica del filtro e segnalazione mancata carica.

TRIPHASE HOPPER LOADERS
ALIMENTATORI TRIFASE

FLL-AT 300-400-460-800

CARATTERISTICHE TECNICHE *Technical Features*	FLL AT 300	FLL AT 400	FLL AT 460	FLL AT 800
Quantità max aspirazione *Conveying capacity*	300	400	500	700
Capacità ciclone *Hopper loader capacity*	10	12	30	
Diametro tubazione *Conveying tube diameter*	40			
Rumorosità *Noise*	64	68		72
Potenza Motore *Motor Power*	0,75	1,1	1,5	3
Peso *Weight*	30+11	31+16	33+17	44+17
Dimensioni Soffiante *Blower Dimensions*	315x515x596	330x515x596		410x545x596
Dimensioni Ciclone *Cyclone dimensions*	648x365	953x490	1063x490	
Interasse flangia/fori attacco *Flange interaxis/junction holes*	diam. 280mm / 4 Fori *Holes*			
Alimentazione *Voltages*	400/ 3 /50			

Automatic material feeders made of stainless steel designed for the loading of plastic granulates. Equipped with electronic PC board to settle both alarm and timer with automatic filter cleaning and alarm for loading.

Alimentatori progettati per il caricamento in tramoggia del granulo plastico in acciaio inox. Dotato di un sistema di programmazione elettronica dei tempi e degli allarmi con pulizia automatica del filtro e segnalazione mancata carica.

PROPORTIONAL VALVE
VALVOLA PROPORZIONALE

FLL VP 40-50

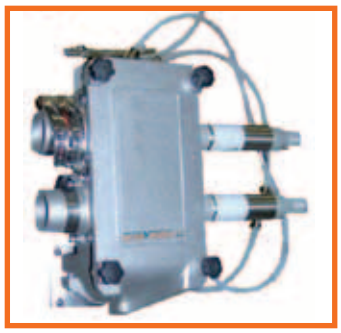

CARATTERISTICHE TECNICHE *Technical Features*	FLL VP
Pressione di comando *Pressure*	6/8
Diametro tubazione *Conveying diam tube*	40/50
Peso *Weight*	6,5
Alimentazione *Voltages*	230V ; 50Hz 24V

Automatic mixer system to be combined to the above described loader feeders.

Sistema di miscelazione automatica in abbinamento agli alimentatori sopra descritti.

Characteristics, performances and pictures of the items refer to a standard development and can be only partially as described. Le caratteristiche, le prestazioni e le immagini degli articoli si riferiscono a un allestimento standard e possono corrispondere solo parzialmente a quanto descritto.

SOFTDROP

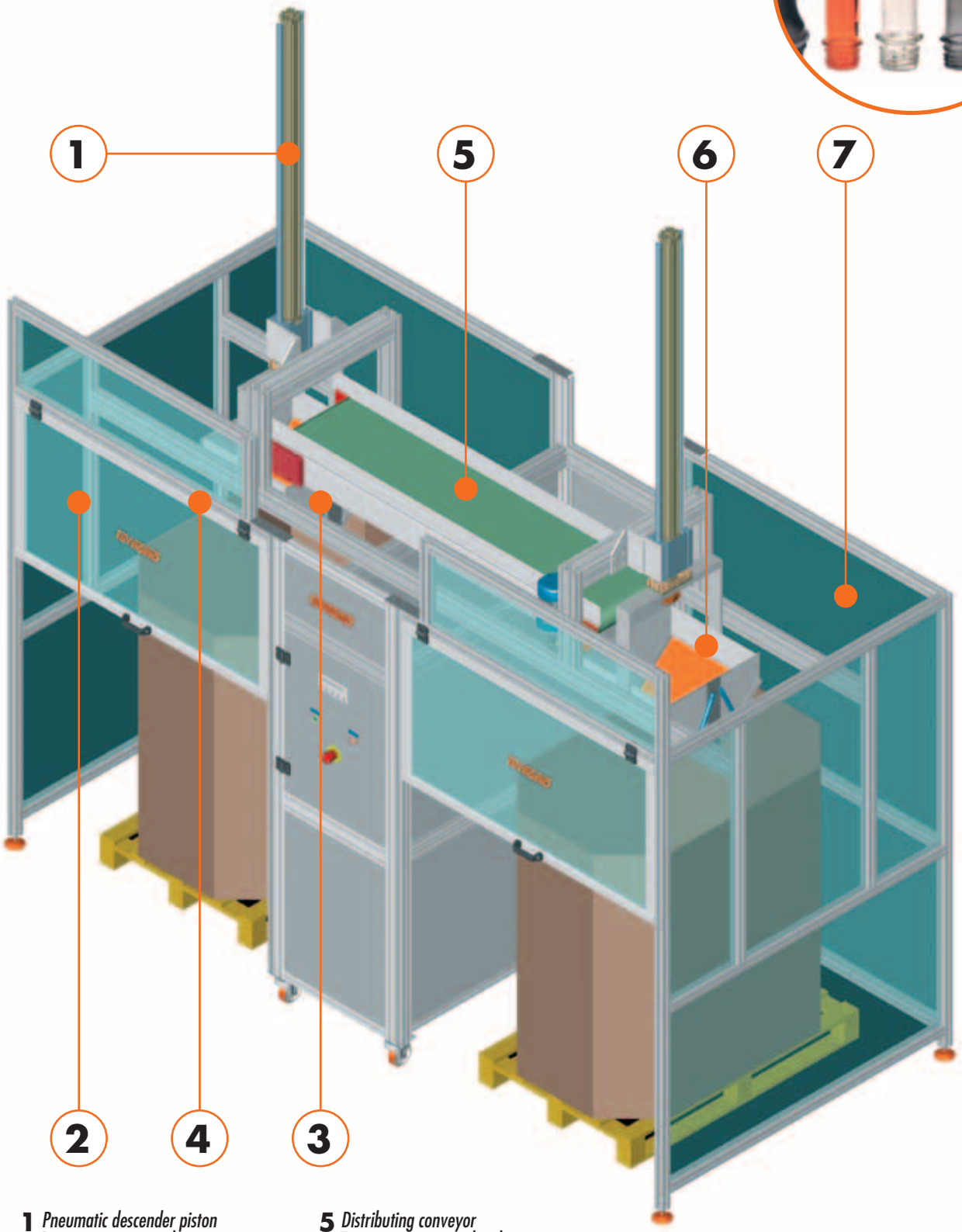

1 *Pneumatic descender piston*
Pistone pneumatico discensore

2 *Closed operable guard*
Protezione apribile - chiusa

3 *Control panel*
Pannello di comando

4 *Container in the filling phase*
Contenitore in fase di riempimento

5 *Distributing conveyor*
Trasportatore piano distributore

6 *Loading/uploading hopper*
Tramoggia di carico/scarico

7 *Softdrop frame*
Telaio Softdrop

Characteristics, performances and pictures of the items refer to a standard development and can be only partially as described. Le caratteristiche, le prestazioni e le immagini degli articoli si riferiscono a un allestimento standard e possono corrispondere solo parzialmente a quanto descritto.

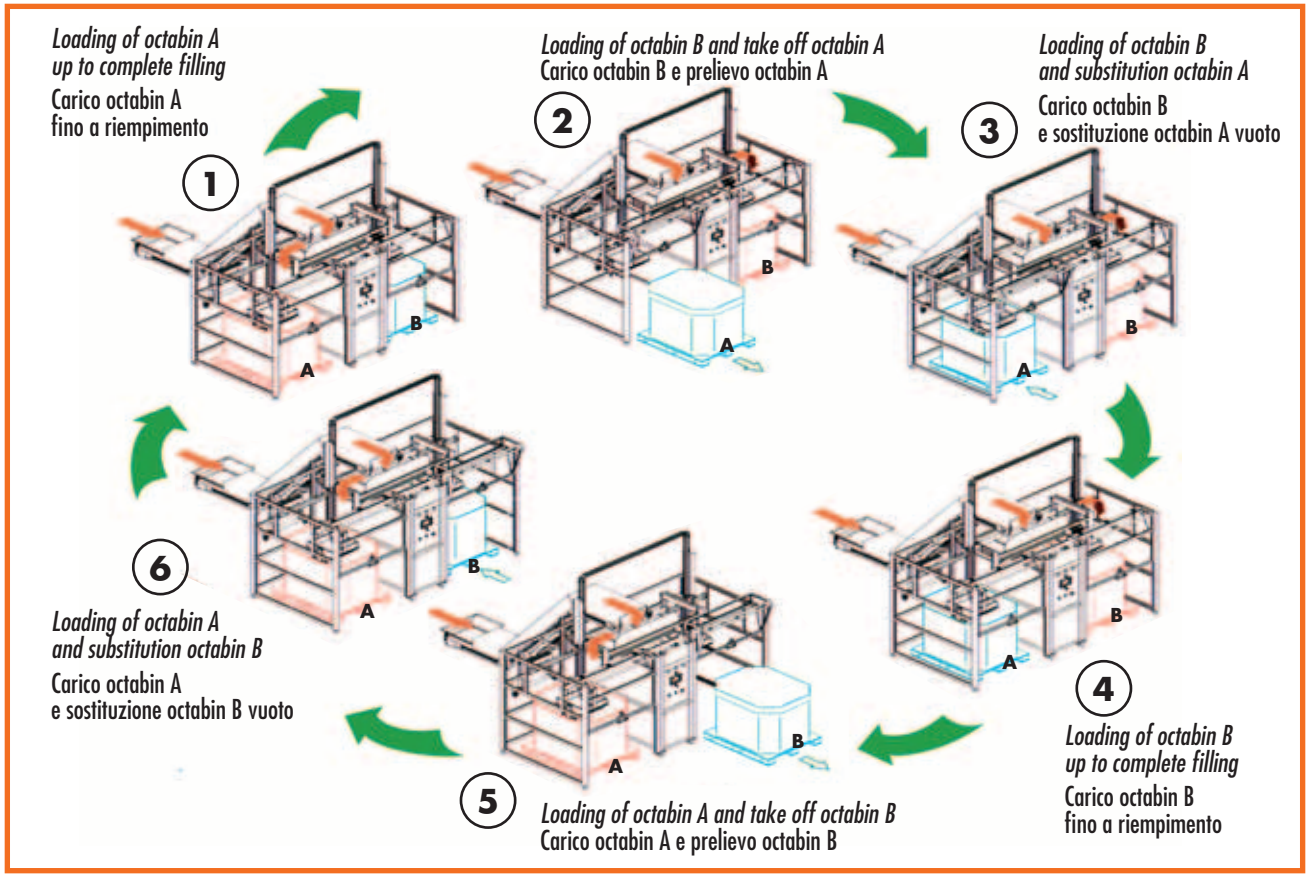

Characteristics, performances and pictures of the items refer to a standard development and can be only partially as described. Le caratteristiche, le prestazioni e le immagini degli articoli si riferiscono a un allestimento standard e possono corrispondere solo parzialmente a quanto descritto.

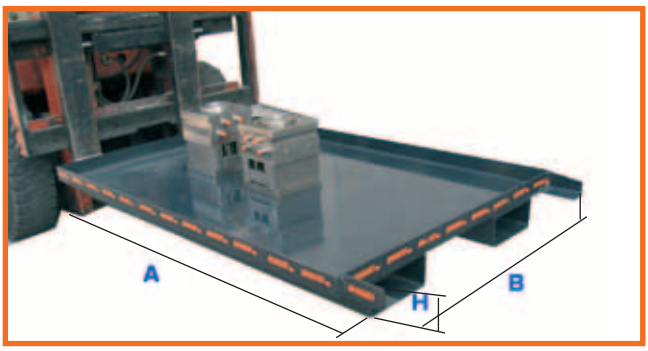

PALLET FOR MOULDS
PALLET PORTA STAMPI

Made of very thick iron

In struttura di lamiera di grosso spessore

MOD	PORTA STAMPI
A	1210
B	810
H	130
Portata tot *Tot weight*	5000

PALLET FOR TOOLS SUPPORT
CARRELLO PORTA UTENSILI

Made of aluminium
Struttura in alluminio

MOD	PORTA UTENSILI
A	565
B	825
H	920
Portata tot *Tot weight*	160

FIXING STEEL CLAMPS
STAFFE FISSAGGIO STAMPI

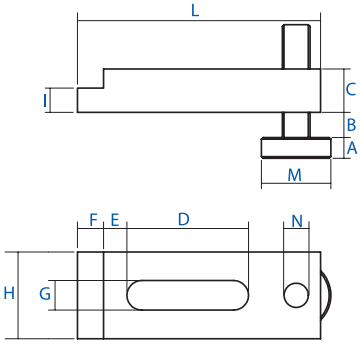

MOD	A	B	C	D	E	F	G	H	I	L	M	N
S2	8	3-26	20	50	12	13	13	40	11	115	30	M12
S4	12	3-38	25	55	4	15	17	50	14	105	40	M16
S7	14	3-38	30	70	18	15	19	50	17	150	50	M20
S9	14	3-38	30	70	18	15	21	50	17	150	50	M20
S10	17	3-28	40	80	28	20	23	60	23	180	60	M22
S11	17	3-28	40	80	28	20	25	60	23	180	60	M22
S12	22	5-30	40	133	28	25	33	80	25	250	70	M30

Standard tempered steel clamps with sliding cables or threaded holes for fixing moulds to the machine. Their well proportioned dimensions, ensure complete indeformability even under heavy and prolonged stress.

Staffe normalizzate in acciaio bonificato per il fissaggio degli stampi alle presse aventi cavi scorrevoli oppure fori filettati. Dato il proporzionato dimensionamento assicurano l'indeformabilità anche con carichi gravosi e prolungati.

Characteristics, performances and pictures of the items refer to a standard development and can be only partially as described. Le caratteristiche, le prestazioni e le immagini degli articoli si riferiscono a un allestimento standard e possono corrispondere solo parzialmente a quanto descritto.

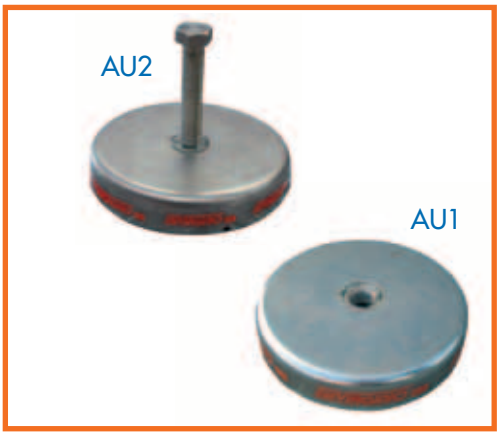

ANTI-VIBRATION PADS
ANTIVIBRANTI AUTOLIVELLANTI AU

Anti-vibration pads made of a recessed steel carrierplate where a rubber base with auto-levelling system is vulcanized.

Antivibranti costituiti da una piastra portante interna sulla quale è vulcanizzato un tampone in gomma con sistema di autolivellamento.

MOD	AU 1	AU2
Ø Antivibrante *Ø Antivibration pads*	160	225
Portata statica *Static max weight*	2100	6000
Portata dinamica *Dynamic max weight*	1500	4500

round
tonda a candelotto

FLLMR7 Ø 200mm
FLLMR9 Ø 250mm

MAGNETIC GRILLS
GRIGLIE MAGNETICHE

Magnetic grills for hoppers, made of permanent magnets. Placed inside the hopper, to prevent any metal part to fall into the injection machine.

Griglie magnetiche per tramogge costruite con magneti permanenti. Poste direttamente nella tramoggia evitano l'introduzione di materie metalliche nelle macchine ad iniezione ed estrusione.

SPRAY FOR MOULDS TREATMENT
ADDITIVI SPRAY
PER TRATTAMENTO STAMPI

NPM 70: Spray Antiadesivo / *Anti-adhesive Spray*
NPM 80: Spray Antiadesivo ignifugo / *Anti-adhesive Fireproof Spray*
NPM 71: Spray Antiruggine / *Rustproof Spray*
NPM 75: Spray antigrippante / *Lubricant Spray*

Characteristics, performances and pictures of the items refer to a standard development and can be only partially as described. Le caratteristiche, le prestazioni e le immagini degli articoli si riferiscono a un allestimento standard e possono corrispondere solo parzialmente a quanto descritto.

SUPPORTS/SOSTEGNI/SOUTIENS/UNDERSTÜTZUNGEN/AYUDAS/ОПОРЫ

FLAT LEG

Mounted on wheels with brake or M16 adjustable feet (your choice). Standard heights from the floor to the belt: 450/600, 800/1100, 1000/1500. Adjustable 50 mm increments, using screws, while intermediate measurements are possibile by adjusting the locking handwheel.

GAMBA FLAT

Poggia su ruote con freno o piedini regolabili M16 (a scelta).
Altezze standard da terra a filo tappeto: 450/600, 800/1100, 1000/1500. Regolabili di 50 mm in 50 mm tramite viti, mentre le misure intermedie si raggiungono agendo sul volantino a pressione.

PIED FLAT

Repose sur des roulettes equipèes de frein ou pieds règlables M16 (au choix). Hauteurs standard du sol au bord du tapis : 450/600, 800/1100, 1000/500. Règlables de 50 mm en 50 mm grace à des vis; pour les measures intermediaries agir sur le petit volant a pression.

FLAT STANDBEIN

Auf Radem mit bremse oder mit Stellfußen M16 (nach Wahl) Standardhòhen Boden-Forder-gurto-berflache:450/600, 800/1100, 1000/1500. Verstellbar in Schritten von 50 mm; Zwischen-maße mit Handrad einstellbar.

PIE FLAT

Se apoya sobre ruedas dotadas de freno o sobre pies regulables M16 (a eleccicn). Alturas estàndar desde el piso hasta el nivel de la banda: 450/600, 800/1100, 1000/1500. Regulables en pasos de 50 mm mediante tomillos; las medidas intermedias se obtienen girando el volante a presión.

РАЗДВИЖНАЯ НОЖКА

Устанавливаются на колесики с тормозом или на М16 регулируемы опоры (по выбору). Стандартные высоты от пола до ленты: 450/600, 800/1100, 1000/1500. Высота регулируется запирающим колесом, также возможно дополнительное увеличение на 50 мм при использовании болтов.

LEG PLUS

Mounted on wheel with brake. The height can be adjusted by handwheel.

GAMBA PLUS

Poggia su ruote con freno. La regolazione dell'altezza avviene tramite volantino.

PIED PLUS

Repose sur des roulettes equipèes de frein. Pour régler la hauteur agir sur le Volant.

STANDBEIN PLUS

Auf Radem mit Bremse. Die Hohenregulierung erfolgt mit Handrad.

PIE PLUS

Se apoya sobre ruedas dotadas de freno. La regulaciòn de la altura se realiza mediante un volante.

ДОПОЛНИТЕЛЬНАЯ НОЖКА

Устанавливаются на колесиках с тормозом. Высота может быть отрегулирована колесиком.

LEG BASE

Mounted on wheels with brake. The height can be adjusted by moving the two holding screws.

GAMBA BASE

Poggia su ruote con freno. La regolazione dell'altezza avviene spostando le due viti di bloccaggio.

PIED BASE

Repose sur des roulettes equipèes de frein. Pour régler la hauteur agir sur les deux vis de blocage.

GRUNDSTANDBEIN

Auf Radem mit Bremse. Zur Hohenregulierung die Position der zwei Feststel-lschrauben ändern.

PIE BASE

Se apoya sobre ruedas dotadas de freno. La regulaciòn de la altura se realiza desplazando los dos tomillos de bloqueo.

ОПОРНАЯ НОЖКА

Устанавливаются на колесики с тормозами. Высота регулируется перемещением двух крепежных винтов.

BELTS/TAPPETI/BANDE/FORDERGURT/BANDA/ЛЕНТЫ

RT BELT

General features: rough PVC surface, antistatic, maximum width 2000 mm, available in dark green.

TAPPETO RT

Caratteristiche generali: superficie ruvida in PVC, antistatico, larghezza massima disponibile fino a 2000 mm, disponibile nel colore verde scuro.

BANDE RT

Caractéristiques générales: surface rugueuse en PVC, antistatique, largeur maximum disponible jusqu'à 2000 mm, disponible dans le coloris vert foncé.

RT BAND

Allgemeine Eigenschaften: rauche Oberflache aus PVC, antistatisch, lieferbare maximale Breite 2000 mm, Farbe Dunkelgrun.

BANDA RT

Caracteristicas generales: superficie rugosa de PVC, antiestàtica, ancho maximo disponibile: 2000 mm, disponibile de color verde oscuro.

ЛЕНТА RT

Общие характеристики: шероховатая поверхность из PVC, антистатик, максимальная ширина 2000 мм, темно-зеленый цвет.

SMOOTH BELT

General features: smooth PVC or PU surface (PVC for constant temperatures up to 60°, PU for constant temperatures up to 90°) antistatic, maximum width 3000 mm, available in dark green, anthracite or white.

TAPPETO LISCIO

Caratteristiche generali: superficie liscia in PVC o PU (PVC per temperatura fino a 60° costanti, PU per temperature fino a 90°costanti), antistatico, larghezza massima disponibile fino a 3000 mm, disponibile nel colore verde scuro, antracite o bianco.

BANDE LISSE

Caractéristiques générales: surface lisse en PVC ou en PU (PVC pour temperature allant jusqu'à 60° constants ,PU pour temperatures allant jusqu'à 90° constants) antistatique, largeur maximum disponible jusqu'à 3000 mm, disponible dans le coloris vert foncé, anthracite ou blanc.

GLATTER BAND

Allgemeine Eigenschaften: glatte Oberflache aus PVC oder PU (PVC fur konstante Temperaturen bis 60°, PU für konstante Temperaturen bis 90°), Antistatisch, lieferbare maximale Breite 3000 mm, lieferbar in den Farben Dunkelgrün, Grau-schwarz, Weiß.

BANDA LISA

Caracteristicas generales: superficie lisa de PVC o PU (PVC para temperaturas constantes de hasta 60°,PU para temperaturas constantes de hasta 90°), antiestàtica, ancho maximo disponible 3000 mm, disponible en los siguientes colores: verde oscuro, antracite, blanco.

ЛЕНТА ГЛАДКАЯ

Основные характеристики: гладкая поверхность из PVC или PU (PVC – для постоянной температуры не выше 60оС, PU – для постоянной температуры не выше 90оС), антистатик, максимальная ширина 3000 мм, цвета: темно-зеленый, антрацит, белый.

ORANGE-PEEL OR HONEY COMB BELT

General features: very rough PVC surface, antistatic, maximum width 3000 mm, available in dark green.

TAPPETO BUGNATO O BUCCIA D'ARANCIA

Caratteristiche generali: superficie molto ruvida in PVC, antistatico, larghezza massima disponibile fino a 3000 mm, disponibile nel colore verde scuro.

BANDE PEAU D'ORANGE OU NID D'ABBEILLES

Caractéristiques générales: surface trés rugueuse en PVC, antistatique, largeur maximum disponible jusqu'à 3000 mm, disponible dans le coloris vert foncé.

BAND MIT WABENMUSTER

Allgemeine Eigenschaften: sehr rauche Oberflache aus PVC, Antistatisch, lieferbare maximale Breite 3000 mm, lieferbar in der Farbe Dunkelgrün.

BANDA PIEL DE NARANJA NIDO DE ABEJA

Caracteristicas generales: superficie muy rugosa de PVC, antiestetica, ancho maximo disponible 3000 mm, disponible de color verde oscuro.

ШЕРОХОВАТАЯ ИЛИ РУСТОВАННАЯ ПОВЕРХНОСТЬ

Основные характеристики: очень шероховатая поверхность из PVC, антистатик, максимальная ширина 3000 мм, темно-зеленый цвет.

MODULAR BELT

General features: surface smooth pierced 23% in PP, PE, acetalic, resin, pitch 21 mm , maximum width 3000 mm, thickness 7 mm, available in white, black, grey and blue.

TAPPETO MODULARE

Caratteristiche generali: Superficie liscia chiusa o forata 23% in PP, PE, resina acetalica, passo 21 mm, larghezza massima disponibile fino a 3000 mm, spessore 7 mm, disponibile nei colori bianco, nero, grigio e blu.

MODULAIRE BANDE

Caractéristiques générales: surface lisse excluse ou perceè en PP, PE, résine acetalique, étape 21 mm , largeur maximum disponible jusqu'à 3000 mm, épaiseur 7 mm, disponible dans le coloris blanc, noir, griss et blue.

MODULARER BAND

Allgemeine Eigenschaften: glatte schleuse oder durchbohrte Oberfläche 23% in PP, PE, Acetharz Liefbar in Schwarz oder weiß Länge 21 mm die maximale Breite vorhanden bis 3000 mm, Stärke 7 mm, vorhanden in den Farben schwarz, weiß, grau und blau.

BANDA MODULAR

Caracteristicas generales: superficie lisa esclusa o los 23% perforandos en PP o PE, resina acetalica, paso 21 mm, ancho maximo disponible 3000 mm milimeterdel grueso 7, disponible en los siguientes colores: blanco, negro, griss e azul.

МОДУЛЬНАЯ ЛЕНТА

Основные характеристики: гладкая поверхность, на 23 % состоит из PP, PE, ацетальная смолы, шаг 21 мм, максимальная ширина 3000 мм, толщина 7мм, цвета: белый или черный

SIDES PROTECTION/SPONDE/RIVAGE/SEITE/LADO/БОРТИКИ

SPONDAFLEX

On all models it is possible to weld spondaflex with heights 30 mm , 40 mm, 50 mm.

SPONDAFLEX

Su tutti i modelli di tappeto è possibile l'applicazione con altezza 30 mm, 40 mm, 50 mm.

SPONDAFLEX

Tous le modéles peuvent être equipés de spondaflex en largeurs 30 mm, 40 mm, 50 mm.

SPONDAFLEX

Bei allen Modellen ist die Anbringung von Wellkanten mit den Hohen 30 mm, 40 mm, 50 mm-möglich.

SPONDAFLEX

En todos los modelos es posible aplicar spondaflex 30 mm, 40 mm, 50 mmde altura.

SPONDAFLEX

На всех моделях существует возможность приваривания spondaflex с высотой 30 мм, 40 мм, 50 мм.

SIDE PROTECTIONS

Suitable for conveying small parts.

TENUTE LATERALI

Adatto al trasporto di piccoli pezzi.

PROTECTIONS PETITES PIECES

Idéal pour le transport de petites pieces.

SEITENWANDE

Zum Fordern von Klein-Teilen, damit Kleinteile nicht unter den Gurt geraten können.

RETENCIONES LATERALES

Apta para el transporte de pequenas piezas

ОГРАНИЧИТЕЛЬНЫЕ БОРТИКИ

Подходят при перемещении маленьких частей

SLATS/LISTELLI/TASSEAUX/STOLLEN/LISTONES/РЕЙКИ

On all models it is possibile to weld slats with heights 8x8, 12x12, 30, 50 mm.

Su tutti i modelli di tappeto è possibile l'applicazione di listelli.

Tous les modéles peuvent être equipés de tasseaux en largeurs 8x8, 12x12, 30, 50 mm.

Bei allen Modellen gibt es die Möglichkeit Quer-leisten mit den Hohen 8x8, 12x12, 30, 50 mm fest zumachen.

En todos los modelos es posible aplicar listones de 8x8, 12x12, 30, 50 mm de altura.

Существует возможность приварить ко всем моделям рейки с размерами 8x8, 12x12, 30, 50 мм.

Characteristics, performances and pictures of the items refer to a standard development and can be only partially as described. Le caratteristiche, le prestazioni e le immagini degli articoli si riferiscono a un allestimento standard e possono corrispondere solo parzialmente a quanto descritto.